T-2（直接車が載らない場合）

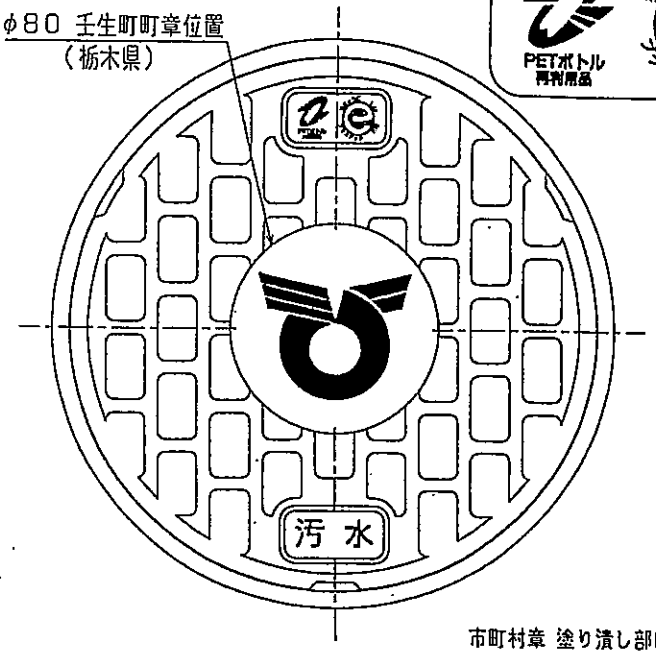

市町村章 塗り潰し部は凸部とする。

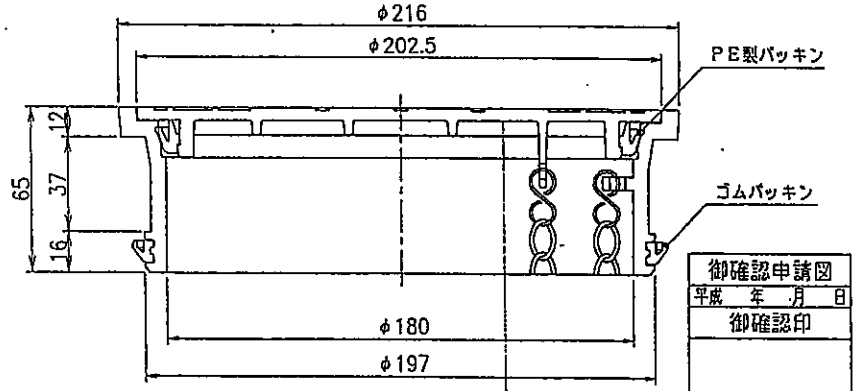

御確認申請図
平成 年 月 日
御確認印

備考）：寸法は参考数値です。
図面と現実の製品は若干異なります。
本図面のコーナー部は、全てRがつきます。

第三角法	日付 2005.04.01	尺度 1：2	形式	納入先	所属
承認 西谷	検図 新井	担当 重永	PET AI-R200みかげ（鎖付き）	栃木県壬生町役場御中	東京
			図名 PET製ふた		
クボタシーアイ株式会社			図番 VFT-0296	PET-AI-R200Hミブ611 20030409	△

壬生町指定蓋フタ図

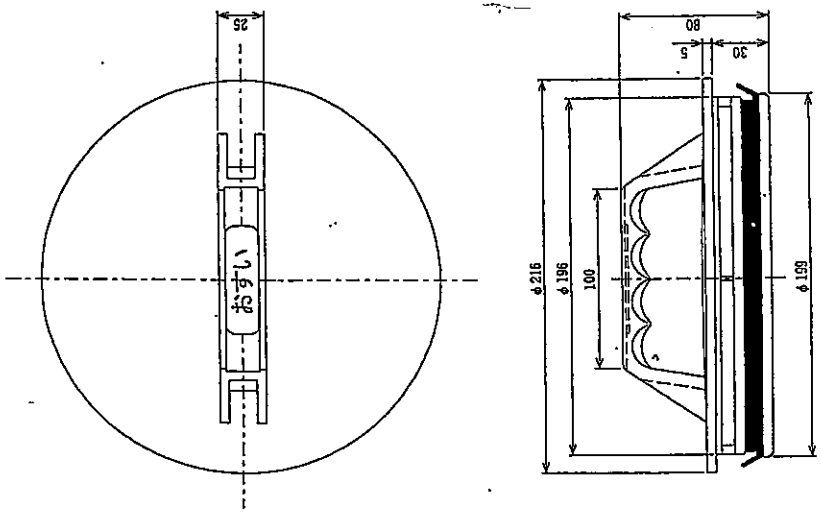

図名	図番	年月日
内ふた 200 <CV-R200>	5685-02-00 △	2005.1.6 T
クボタシーアイ株式会社		

T-8（直接車が来る可能性がある場合）

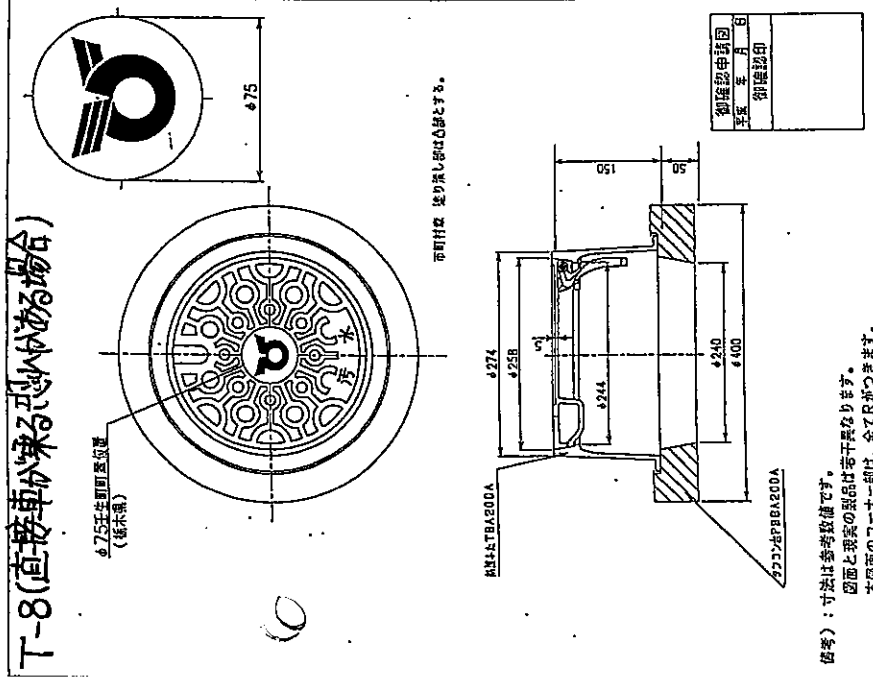

御確認申請図
平成 年 月 日
御確認印

備考）：寸法は参考数値です。
図面と現実の製品は若干異なります。
本図面のコーナー部は、全てRがつきます。

第三角法	日付 2005.04.01	尺度 1：5	形式	納入先	所属
承認 西谷	検図 新井	担当 重永	TBA200A 鉄蓋・鉄穴式	栃木県壬生町役場御中	東京
			品名 プラスチック・マスマンホール協会統一型 鋳鉄製防護ふた		
クボタシーアイ株式会社			図番 CFT-0298	TBA200A-3761 WEIGHT NO. 20030411	△